Grøftestengsel_leire

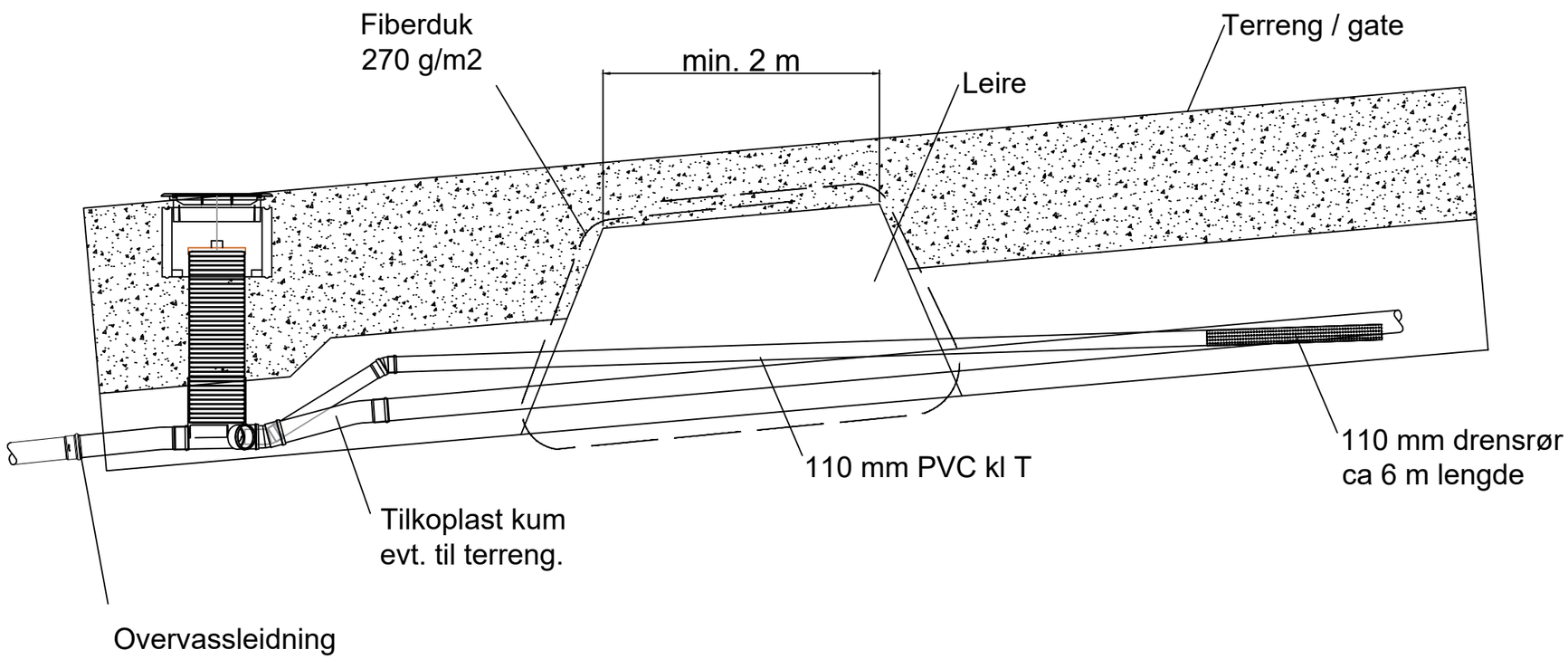

Alternativ Bentonittmembran

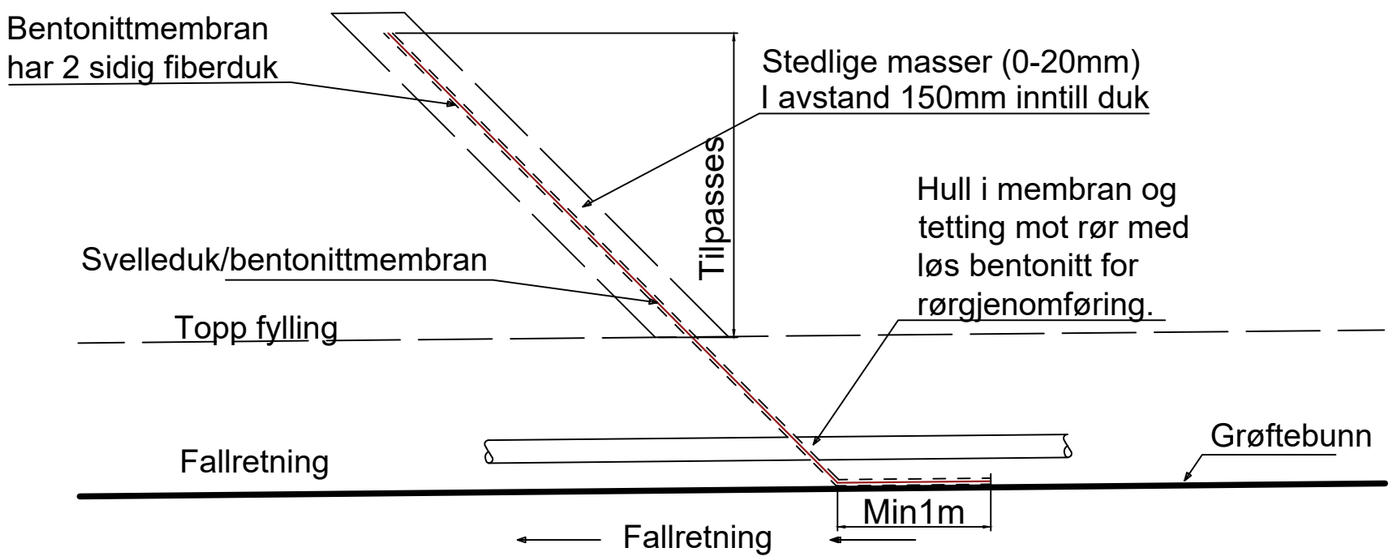

B		Dato	Tegner	Kontr.	Godkjenner
A		Dato	Tegner	Kontr.	Godkjenner
Rev.	Revisjonen gjelder	Dato	Tegnet	Kontr.	Godkjent

VA_Norm Fjordane og Ytre Sogn	Målestokk	Dato	13 mai 2026
		Tegnet	GB
A4 Grøftestengsel_leire	1:20	Kontr.	Kontr.
		Godkjent	Godkjenner
	Arkiv bet.	Arkivnr	
	Erstatn. for	Erstatning	

POV PLAN OPPMÅLING VALDRES

Tegning nr. A4 Grøftestengsel_leire	Rev.